かんぽ生命ドリームカップ
第39回全日本バレーボール小学生大会茨城県大会

期　日　　２０１９年６月１５日（土）・１６日（日）
会　場　　結城市かなくぼ総合体育館　Ａ・Ｂ・Ｃ・Ｄコート
　　結城市立結城南中学校体育館　Ｅ・Ｆコート

6月15日　開場・受付：8時30分
開会式(全チーム)：9時00分
代表者会議：9時50分
帯同審判員会議：10時00分
第一試合ﾌﾟﾛﾄｺﾙ：10時40分

6月16日　開場・受付：8時30分
開始式：9時00分
代表者会議：9時10分
帯同審判員会議：9時20分
第一試合ﾌﾟﾛﾄｺﾙ：9時40分

【　男子の部　】　試合球:モルテン

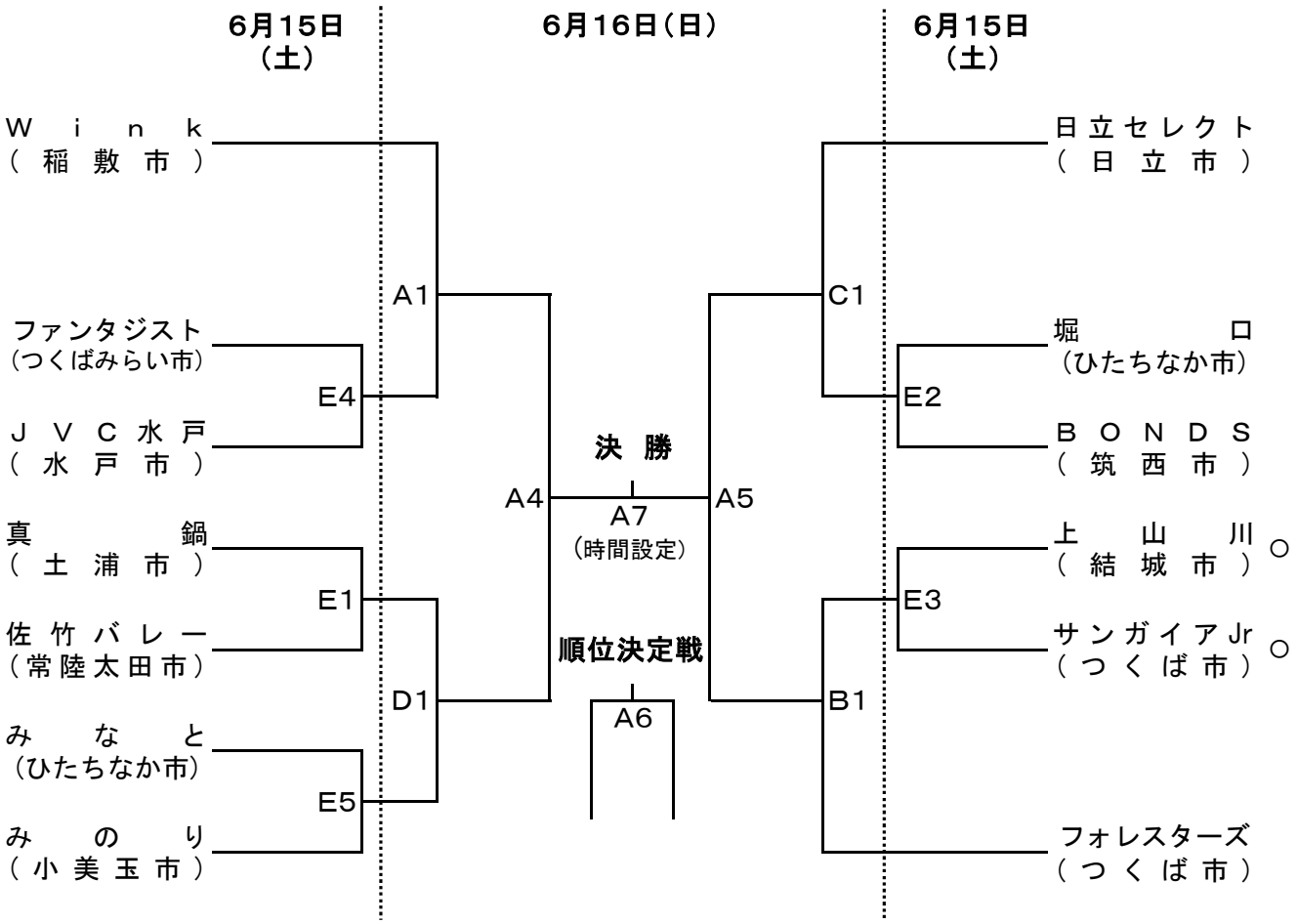

○は第一試合の補助役員

かんぽ生命ドリームカップ
第39回全日本バレーボール小学生大会茨城県大会

期　日　　２０１９年６月１５日（土）・１６日（日）
会　場　　結城市かなくぼ総合体育館　Ａ・Ｂ・Ｃ・Ｄコート
　　結城市立結城南中学校体育館　Ｅ・Ｆコート

6月15日　開場・受付：8時30分
開会式(全チーム)：9時00分
代表者会議：9時50分
帯同審判員会議：10時00分
第一試合ﾌﾟﾛﾄｺﾙ：10時40分

6月16日　開場・受付：8時30分
開始式：9時00分
代表者会議：9時10分
帯同審判員会議：9時20分
第一試合ﾌﾟﾛﾄｺﾙ：9時40分

【 女子の部 】

試合球:ミカサ

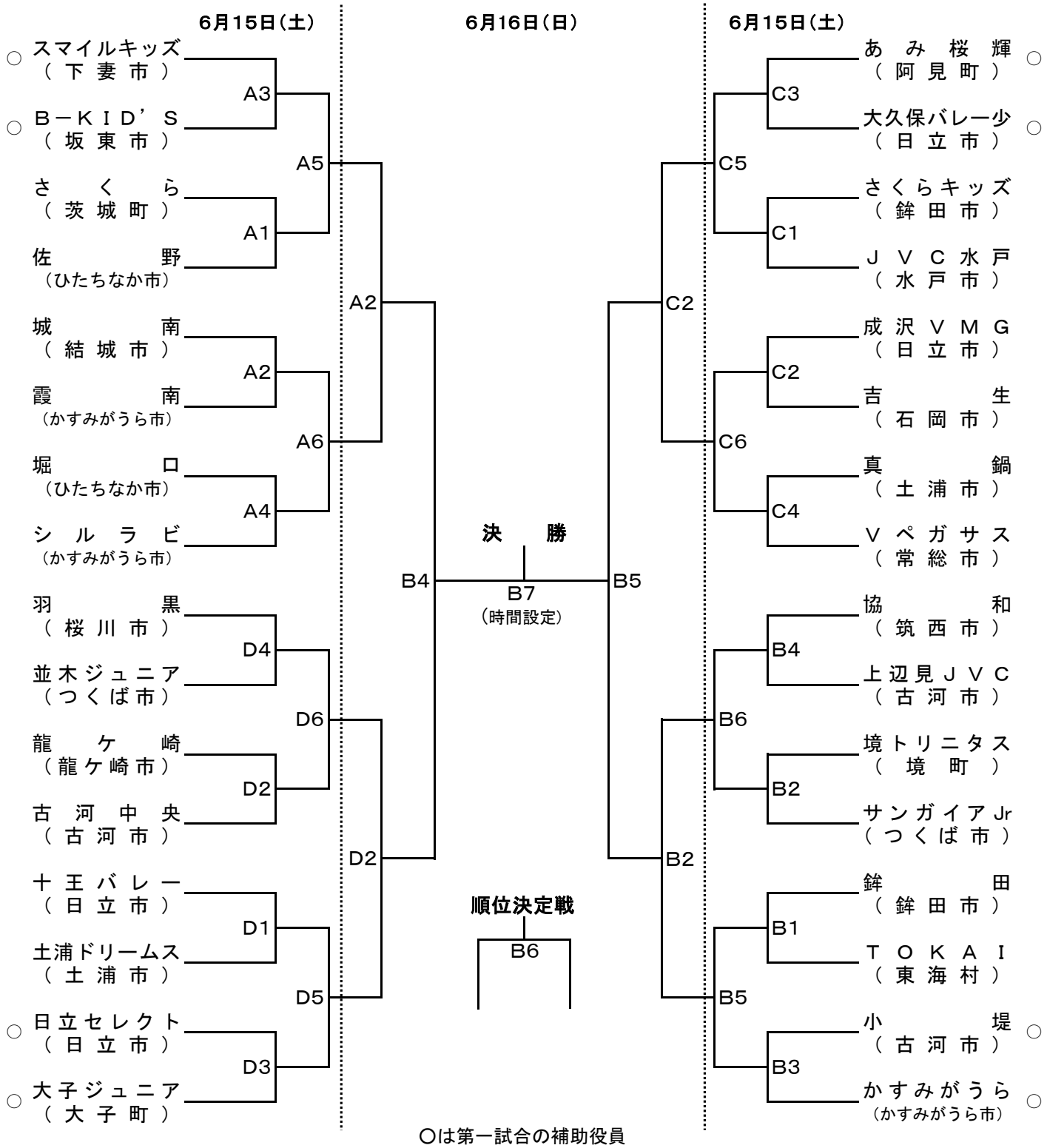

○は第一試合の補助役員

かんぽ生命ドリームカップ
第39回全日本バレーボール小学生大会茨城県大会

期　日　　２０１９年６月１５日（土）・１６日（日）
会　場　　結城市かなくぼ総合体育館　Ａ・Ｂ・Ｃ・Ｄコート
　　結城市立結城南中学校体育館　Ｅ・Ｆコート

6月15日　開場・受付：8時30分
開会式(全チーム)：9時00分
代表者会議：9時50分
帯同審判員会議：10時00分
第一試合ﾌﾟﾛﾄｺﾙ：10時40分

6月16日　開場・受付：8時30分
開始式：9時00分
代表者会議：9時10分
帯同審判員会議：9時20分
第一試合ﾌﾟﾛﾄｺﾙ：9時40分

【 混合の部 】

試合球:モルテン

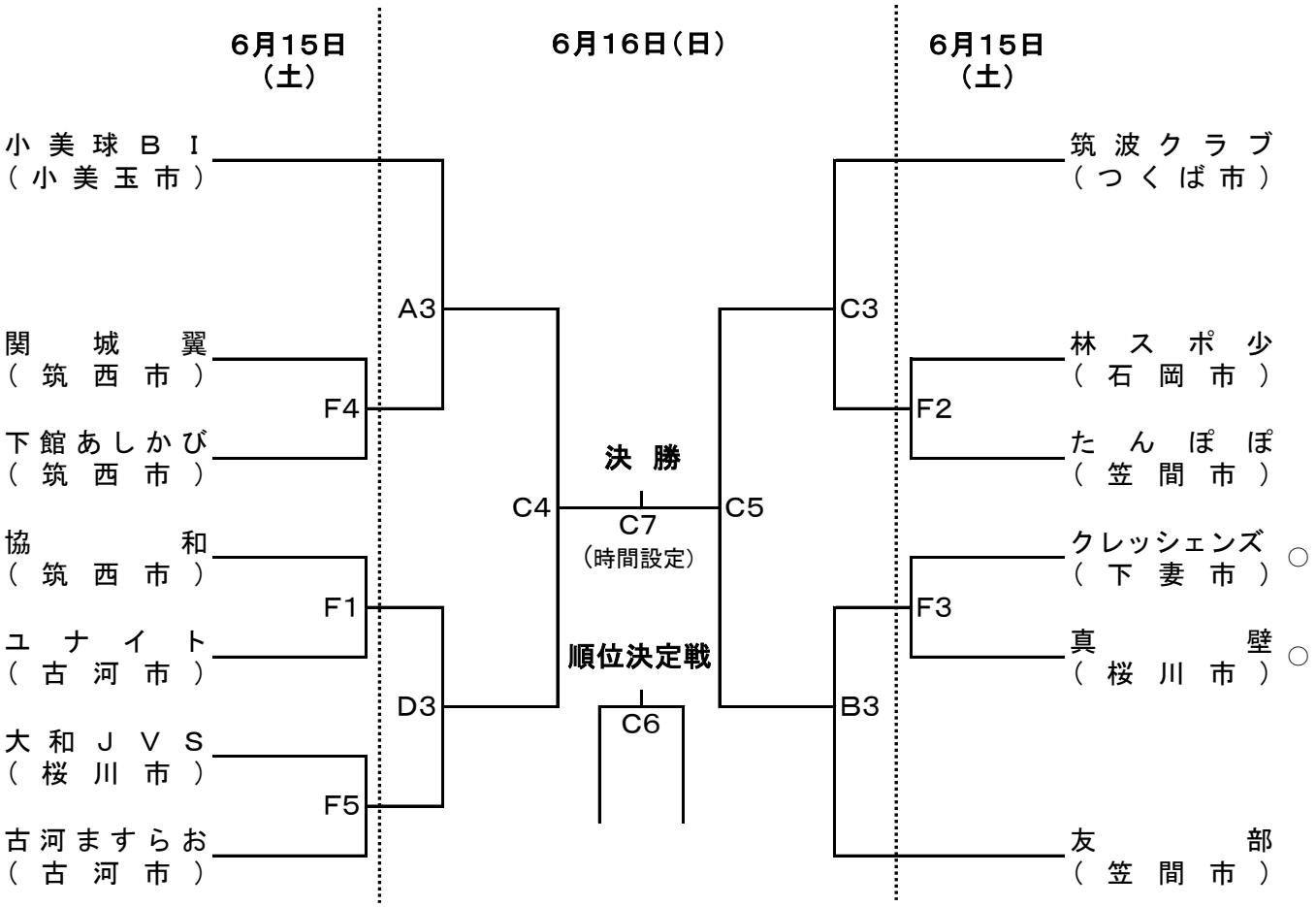

○は第一試合の補助役員