平成28年度（第33回）茨城県小学生バレーボール選手権大会　県央支部大会

1. 期日 ： 平成28年 10月 16日（日）

会場: 常陸大宮市西部総合体育館　A･B･C･D
常陸大宮市御前山体育館　E･F
大会使用球：A／C／E　モルテン　B／D／F ミカサ

【Aクラス】

会場: 常陸大宮市西部総合体育館　A･B･C･D

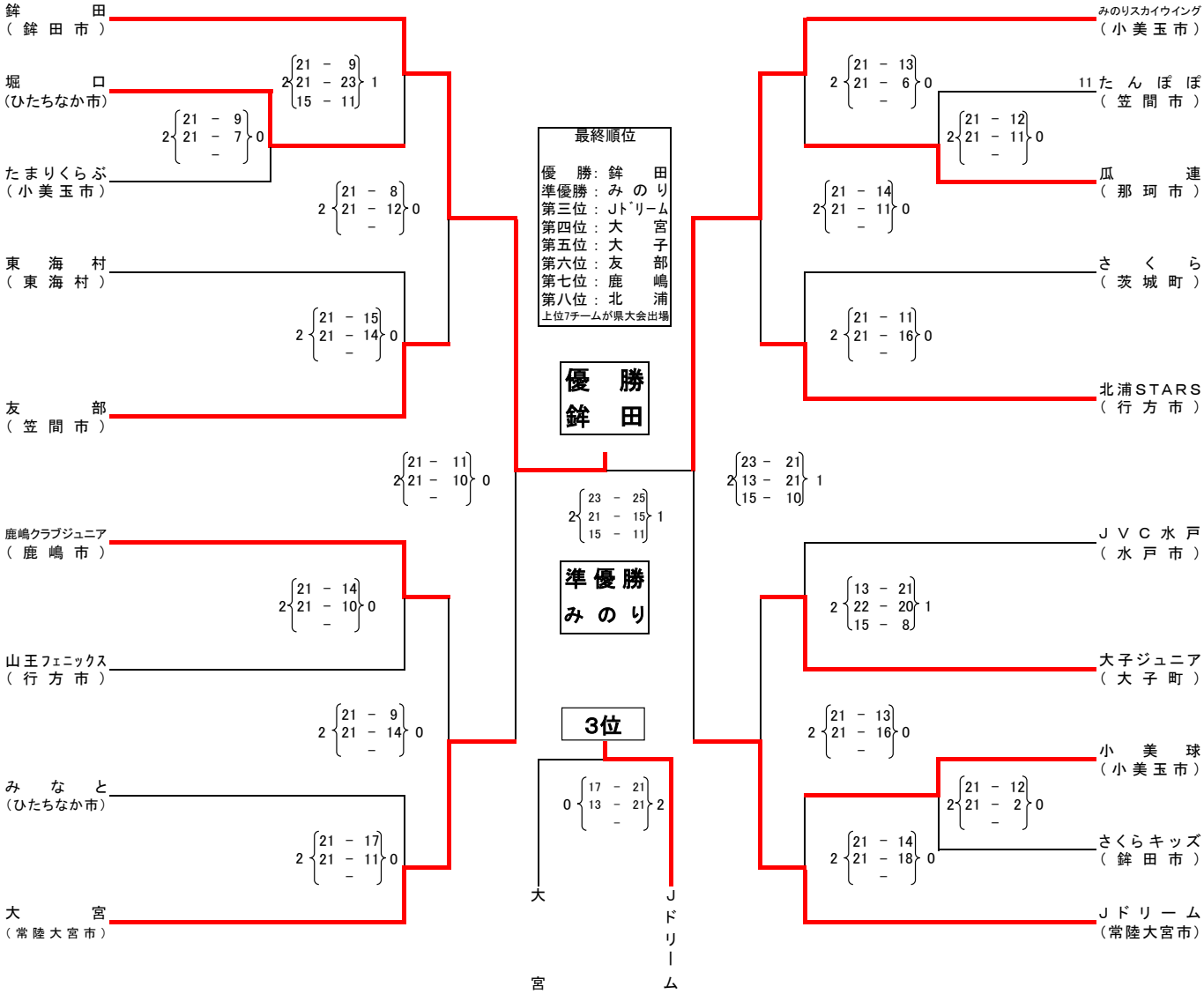

＜順位決定戦＞

※A4, B4, C4, D3の敗者で抽選

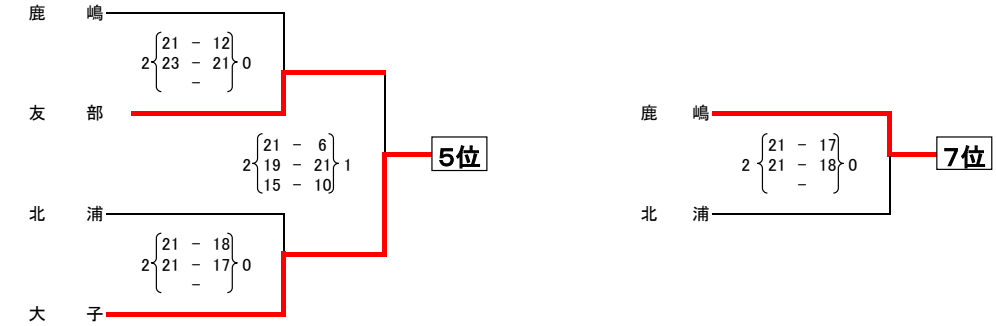

【Bクラス】
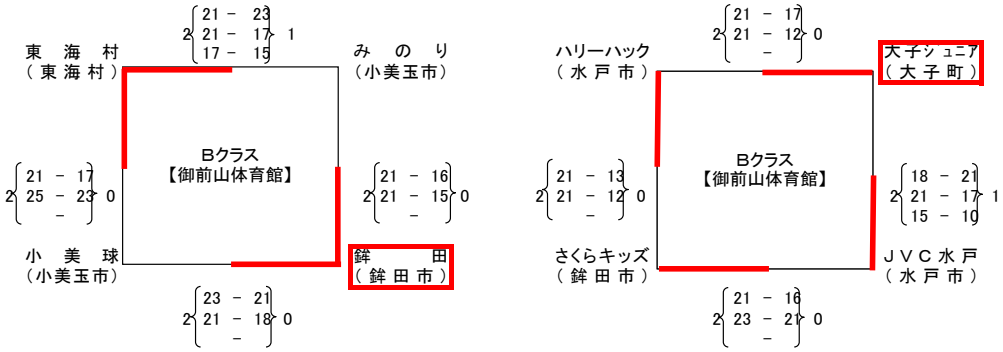
会場：常陸大宮市御前山体育館 E･F